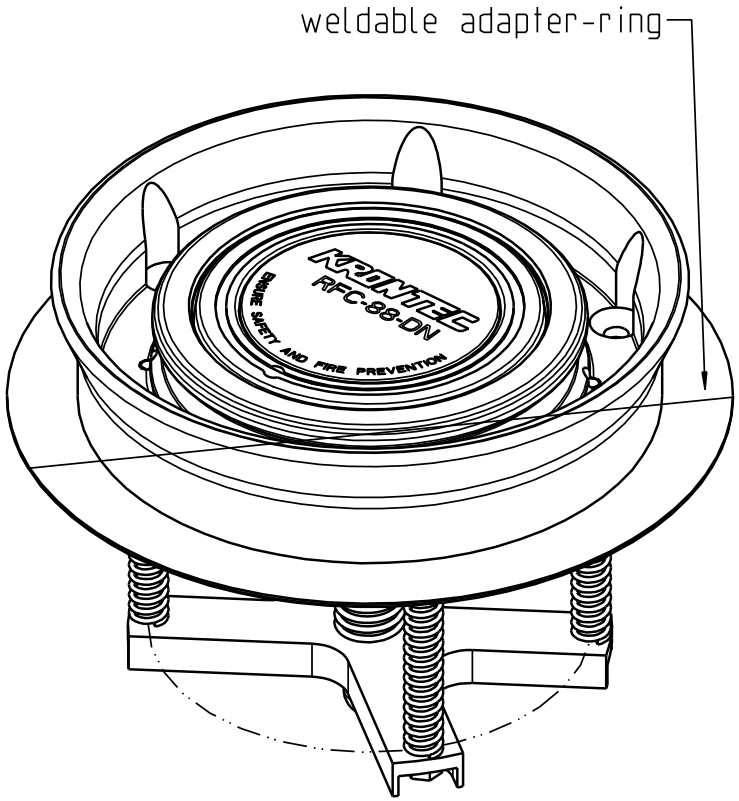

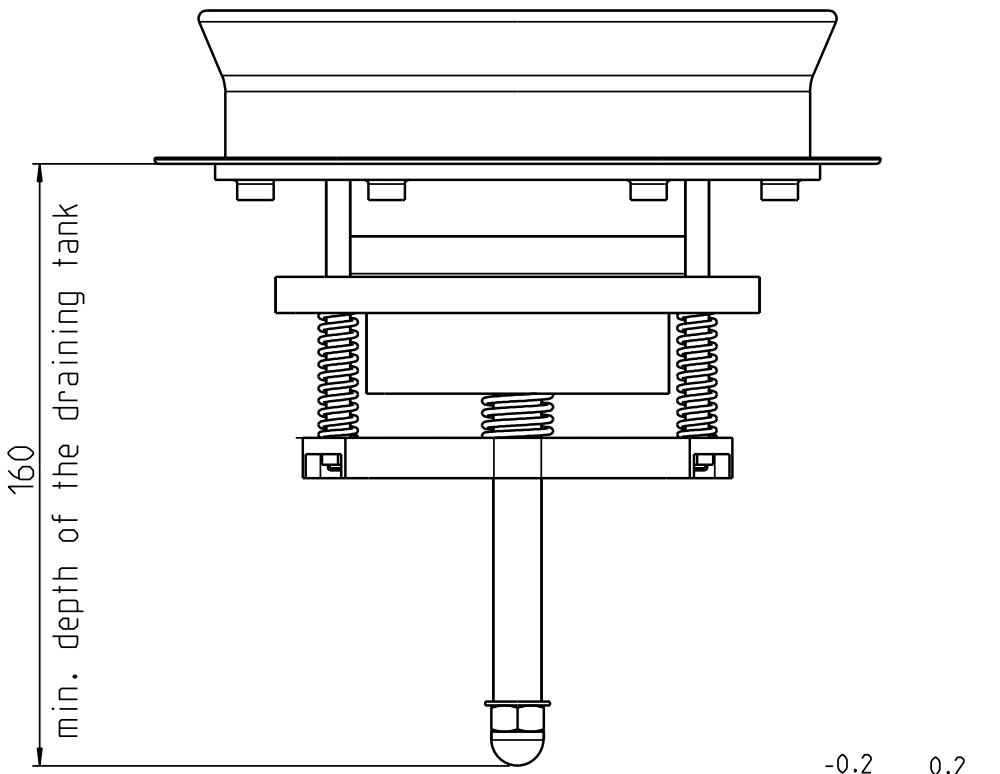

-0.2 0.2
-0.1 0.1

Werkstueckkanten
DIN6784

- Alle Maße sind Endmaße! Das heißt, der Schichtdickenauftrag ist zu berücksichtigen!
- Bauteil gratfrei
- Crimpfigur frei von Bearbeitungsrückständen

Für diese Zeichnung wird jeglicher gesetzlich vorgesehener Rechtsschutz in Anspruch genommen.Sie darf insbesondere ohne ausdrückliche Genehmigung weder kopiert noch sonst vervielfältigt, dritten Personen unerlaubt mitgeteilt oder anderweitig mißbräuchlich benutzt werden.

AIR & ALLIED SALES PACIFIC

www.air-allied.com.au

Werkstoff/Rohteil	Index	Änderung/Kurzbeschreibung	Datum/Name

Zul. Abweichung für Maße ohne Toleranzangaben nach ISO 2768: mittel

	Tag	Name	Maßstab:
Gez.	10.10.13	U.Rogner	1:2
Gepr.	10.10.13	R. Osgyan	

KRONTEC

RFC-88-DN-INFO

Drain NIPPEL

Modellname:RFC-88-DN

Zeichnungsname:RFC-88-DN